HE FILTRATION ENGINEERING S.L.
FILTRACION Y DEPURACION DE AIRE

Bag Compact®

Gama PC-Bag
Filtros con mangas autolimpiadoras de aire comprimido

A cleaner world.

Bag Compact®

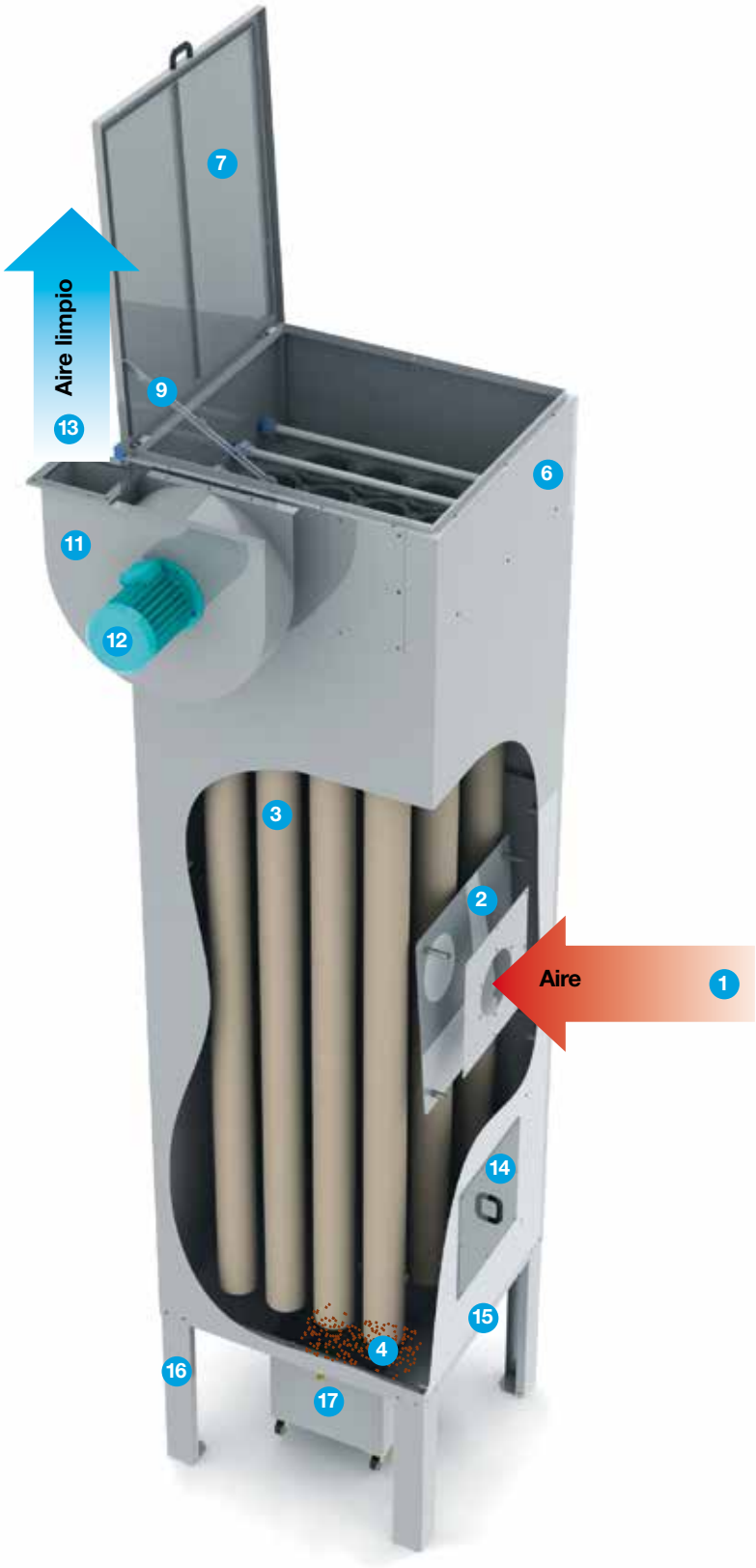

1. Brida entrada aire contaminado
2. Antecámara
3. Mangas
4. Grandes partículas
5. Cestos con venturi
6. Cabeza
7. Techo que se puede abrir para extracción mangas
8. Pulmón aire comprimido
9. Resortes a gas para abertura techo
10. Electroválvulas
11. Ventilador centrífugo
12. Motor
13. Salida aire limpio
14. Puerta inspección
15. Tolva
16. Piernas
17. Contenedor de recojida polvo
18. Rampas lavado

El funcionamiento

El aire contaminado entra en el filtro a través de una antecámara que favorece la separación de las partículas grandes; luego el flujo atraversa las mangas depositando fuera de las mismas el contaminante, mientras que el aire limpio es descargado desde la cabeza del filtro. Un cuadro cíclico electrónico se encarga de la limpieza de las mangas con aire comprimido siguiendo un orden.

Gama Bag Compact®

PCBAG20-25/TV PCBAG20-25/TS PCBAG20-25/SV PCBAG20-25/SS

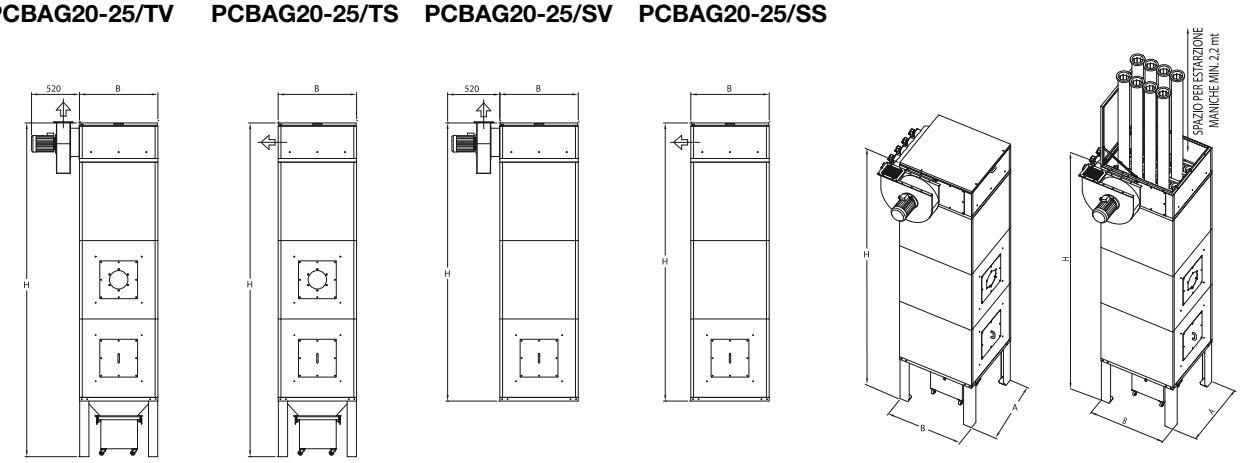

Bag Compact® serie PC-Bag

Los modelos Bag Compact se encuentran en versiones T, con tolva y bidón recogida polvo; y en la versión S, sin tolva. Los dos modelos pueden tener electroventilador (TV-SV) o no tenerlo (TS-SS).

CODIGO	Superficie filtrante	Caudal	Altura total	Potencia	A	B	H	Brida/s Entrada
	m^2	m^3/h	mm H_2O	kW	mm	mm	mm	Ø mm
PCBAG020/TV	19,6	1800	190	1,5	850	900	3620	200
PCBAG020/TS	19,6	1000/2250	-	-	850	900	3620	200
PCBAG020/SV	19,6	1800	190	1,5	850	900	3000	-
PCBAG020/SS	19,6	1000/2250	-	-	850	900	3000	-
PCBAG040/TV	39,3	3600	200	3	1700	900	3620	300
PCBAG040/TS	39,3	2000/4500	-	-	1700	900	3620	300
PCBAG040/SV	39,3	3600	200	3	1700	900	3000	-
PCBAG040/SS	39,3	2000/4500	-	-	1700	900	3000	-
PCBAG060/TS	58,9	3000/6750	-	-	2550	900	3620	2 x 250
PCBAG060/SS	58,9	3000/6750	-	-	2550	900	3000	-
PCBAG080/TS	78,5	4000/9000	-	-	3400	900	3620	2 x 300
PCBAG080/SS	78,5	4000/9000	-	-	3400	900	3000	-
PCBAG100/TS	98,1	5000/11250	-	-	4250	900	3620	2 x 300
PCBAG100/SS	98,1	5000/11250	-	-	4250	900	3000	-
PCBAG120/TS	117,8	6000/13500	-	-	5100	900	3620	3 x 300
PCBAG120/SS	117,8	6000/13500	-	-	5100	900	3000	-

Accesorios

- Tablero eléctrico de potencia para mando ventilador
- Manómetro analógico para comprobar atascamiento de las mangas
- Temporizador cíclico con DP control incorporado (economizador)

Extracción mangas

Aplicaciones

- Elaboraciones a seco sobre máquinas herramientas
- Elaboraciones químicas
- Elaboraciones farmacéuticas
- Elaboraciones de materias plásticas
- Amoladura
- Arenado
- Vaciado de silos
- Corte de mármol
- Corte plasma

Mangas filtrantes

Las mangas filtrantes se entregan montadas en el filtro, se limpian a través de un sistema de lavado con aire comprimido controlado por un cuadro cíclico que sigue un orden.

Materiales filtrantes:

- Poliéster
- Poliéster con teflón
- Poliéster antiestático

Diámetro: Ø125 mm altura: 2500 mm

Las ventajas

La gama Bag Compact® puede satisfacer todos los problemas de filtración aire gracias a las siguientes ventajas:

- **Amplios campos de aplicación**

- **Eficiencia**
  Emisiones ≤10 mg/Nm³s
  Emisiones ≤ 5 mg/Nm³s bajo petición

- **Mantenimiento**
  Mínimo gracias a un eficiente sistema de lavado con aire comprimido

- **Modularidad**
  De 20 a 120 mangas filtrantes
  De 1000 m³/h a 13.500 m³/h

- **Entregas en 20-30 días**
  Disponibilidad en el almacén de todos los semielaborados

- **Soluciones a medida y personalizaciones**
  Coloraciones especiales
  Ejecuciones 60 Hz
  Modificaciones del estándar por exigencias del cliente

- **Asistencia técnica**
  Servicio técnico para la elección de la solución idónea - técnicamente y económicamente

- **Servicio**
  Instalación llaves en mano si se requiere
  Mantenimiento programado con nuestros técnicos especializados

- **Investigación y desarrollo**
  Solid Works 3D
  Cosmos análisis elementos finitos
  Sala para ejecución pruebas de capacidad, absorciones, vibraciones, ruido y pérdidas de carga filtros

- **Gama**
  Ventilados y no ventilados
  Con tolva o sin ella
  Cíclico o economizador para lavado mangas

HE FILTRATION ENGINEERING S.L.

FILTRACION Y DEPURACION DE AIRE

HE FILTRATION ENGINEERING S.L.
Pol. Ind. Ibaiondo, nº 4
20120 HERNANI. GIPUZKOA. ESPAÑA
Tel. 943 33 57 18
Fax 943 33 57 13
info@hefiltration.com
www.hefiltration.com

Rev 10-13

A cleaner world.